miniBOOSTER in BOP-Anwendungen – erhöht den Arbeitsdruck

Größere Ausfallsicherheit von Blowout-Preventern durch erhöhten Arbeitsdruck mit einem HC6DW von miniBOOSTER Hydraulics

Sichert den kosteneffizienten und sicheren Betrieb durch erhöhten Akkumulator-Druck.

Der Hochdruckverstärker HC6DW von miniBOOSTER Hydraulics

- arbeitet mit sehr hohen Drücken in Tiefseeanlagen
- arbeitet mit BOP-Steuerflüssigkeit
- sichert das schnelle und zuverlässige Aufladen von Akkumulatoren
- erfordert ein 2/2-Wegeventil in der Versorgungsleitung, um Leckagen zu beseitigen

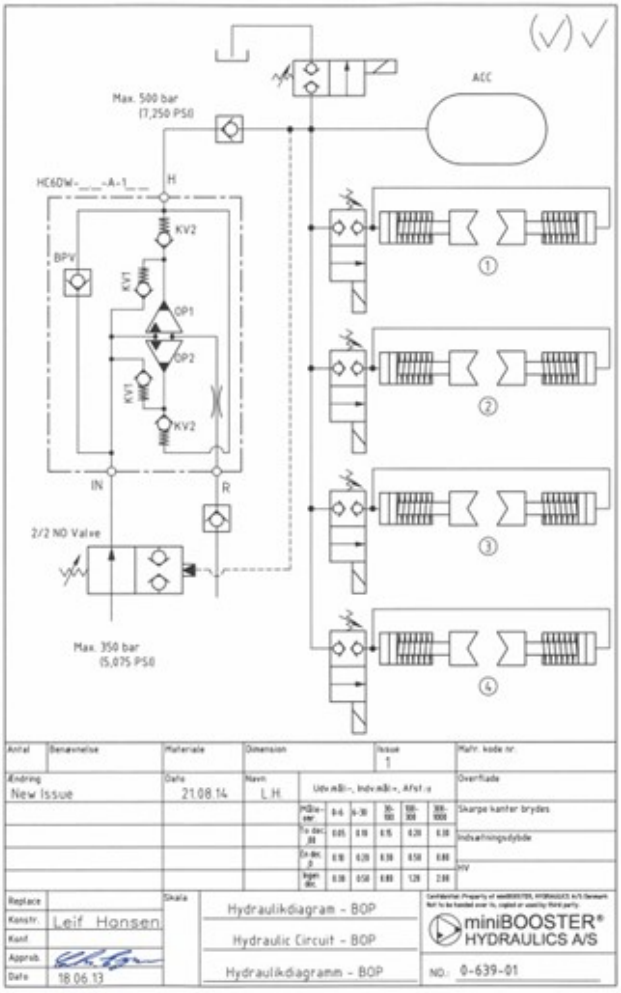

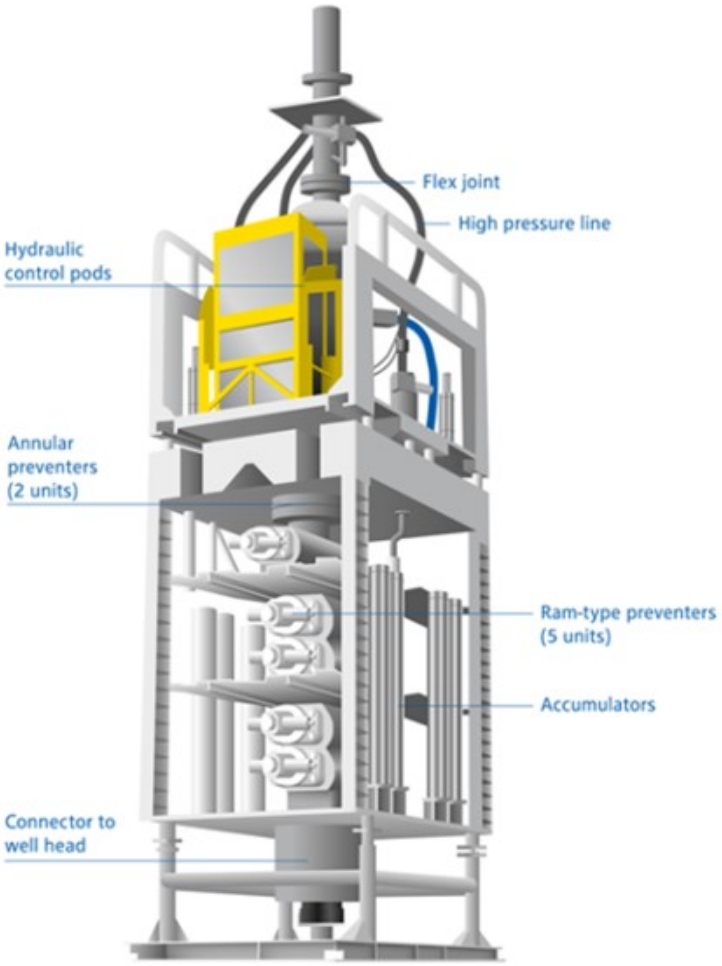

miniBOOSTER® HYDRAULICS A/S

Fynsgade 3
DK-6400 Sønderborg
www.minibooster.com

Tel.: +45 7442 9292
Fax: +45 7442 4204
info@minibooster.com